■ 산업안전보건법 시행규칙 [별지 제10호의 6서식]

제 CE-2016-50159 호

안 전 인 증 서

(사업장명) 극동호이스트(주)

(소 재 지) 경기도 안산시 단원구 해봉로 119 (성곡동)

위 사업장에서 제조하는 아래의 품목이 『산업안전보건법』 제34조 및 같은 법 시행규칙 제58조의4제4항에 따른 안전인증 심사결과 안전·보건기준에 적합하므로 안전인증표시의 사용을 인증합니다.

품 목	호이스트
형식(용량)	KDC-2-10T-L35(10 ton)
인증번호	16-CE2AC-50159
인증기준	위험기계·기구 안전인증기준 (고용노동부고시 제2016-29호)
인증조건	산업안전보건법 "제34조 준수"

2016년 08월 30일

한국승강기안전공단 이사장

【별지 제10호의5서식】 <개정 2008.9.18>

심 사 결 과 통 지 서

신청인	①사업장명	극동호이스트㈜	②산재보험관리번호 (사업자등록번호)	134-81-01335
	③소 재 지	경기도 안산시 단원구 성곡동 630-2(반월공단 B-607-14)		
	④대 표 자 성 명	최성찬		
⑤안전인증대상 기계·기구명		호이스트		
⑥형식(규격)		KDC-2-10T-L35	⑦용량(등급)	10 ton
⑧인증심사원		김종열 김종열		

「산업안전보건법」 제34조 및 같은 법 시행규칙 제58조의4에 따라 실시한

□예비심사
■서면심사
□기술능력 및 생산체계심사
□개별 제품심사
□형식별 제품심사

결과가 ■적 합 / □부적합 함을 통지합니다.

2010년 2월 8일

한국승강기안전기술원 이사장

한국승강기안전공단
KOREA ELEVATOR SAFETY AGENCY
서울지역본부
서울 구로구 디지털로31길41
(구로동) 이앤씨벤쳐드림타워6차 13층
전화: 02)801-0300
팩스: 02)2606-8595

심사결과통보서
JUDGMENT RESULT REPORT

문서번호	서울지역본부 제 CE1600590호	받 음	극동호이스트 대표이사
접수번호	CE1600590	심사구분	형식별 제품심사
사업자명	극동호이스트(주)	대 표 자	최성찬
소 재 지	경기도 안산시 단원구 해봉로 119 (성곡동)		
관련근거	■『산업안전보건법』 제34조(안전인증)제2항 및 5항 ■ 동법 시행규칙 제58조의4(안전인증 심사의 종류 및 방법)의 규정에 의한 심사 ■『안전인증 및 자율안전확인의 신고 절차에 관한 고시』 제21조 1항의 규정에 의한 심사		
심사일자	2016년 08월 30일		
안전인증대상 기계·기구명	호이스트	형식번호	KDC-2-10T-L35

신청대수 및 심사결과	신청대수	심 사 결 과	
		적 합	부 적 합
	1	1	0

최초안전검사 실시일	"해 당 없 음"
붙 임	■ 심사결과통지서 1부 ■ 안전인증서 1부

2016년 08월 30일

한국승강기안전공단 이사장

■ 산업안전보건법 시행규칙 [별지 제10호의 5서식]

심사결과 통지서

신청인	사업장명	극동호이스트(주)	사업장관리번호	13481013350
	사업자등록번호	134-81-01335	대표자 성명	최성찬
	소재지	경기도 안산시 단원구 해봉로 119 (성곡동)		

안전인증대상기계 · 기구명	호이스트		
형식(규격)	KDC-2-10T-L35	용량(등급)	10 ton

『 산업안전보건법 』 제34조 및 같은 법 시행규칙 제58조의4제4항에 따라 실시한

[ ] 예비심사

[ ] 서면심사

[ ] 기술능력 및 생산체계심사

[ ] 개별 제품심사

[■] 형식별 제품심사

결과가 [■] 적 합 / [ ] 부적합 함을 통지합니다.

2016년 08월 30일

인증심사원 고광윤 (서명 또는 인)

한국승강기안전공단 이사장

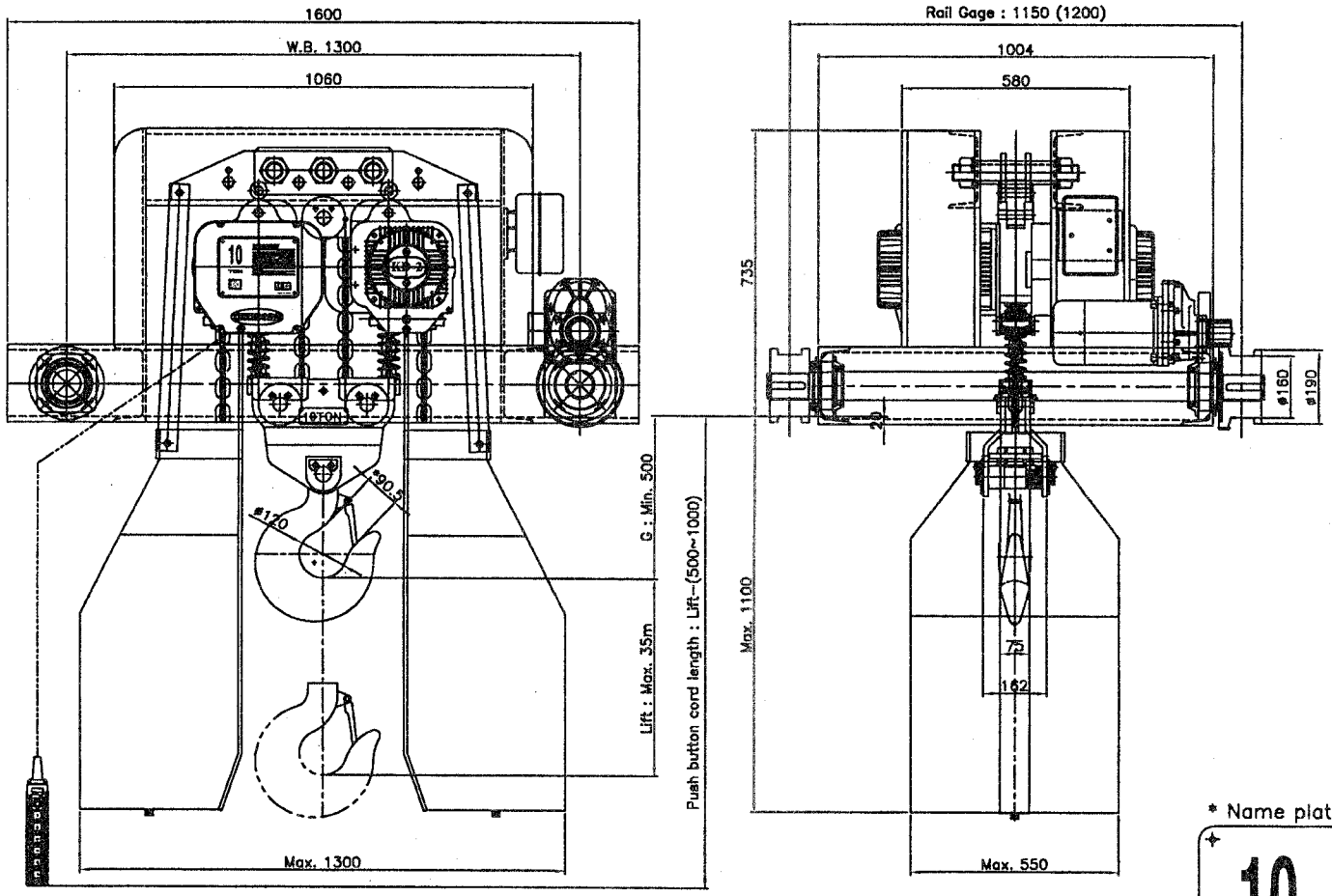

* Name plate

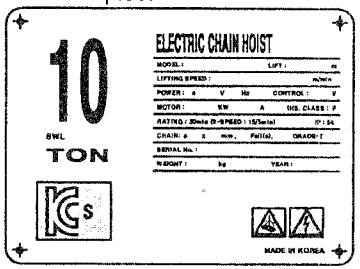

MODEL	KDC-2-10T-L35
CAPACITY	10 Ton
TEST LOAD	12.5 Ton
LIFT	Max. 35m
OPERATION METHOD	PUSH BUTTON SWITCH TYPE ON FL.
PAINT COLOR	0.4 PB 4.2/5.6
LOAD CHAIN	ø11.2 x P34.3mm x 4fall
NET WEIGHT	Max. 1200 kg

HOISTING	MOTOR	2 x (3.3kw x 4P)
	SPEED	3.6 m/min
TRAVERSING	MOTOR	0.75 kw x 4 poles
	SPEED	16 m/min.
BRAKE SYSTEM	HOISTING	DC ELECTRO MAGNETIC BRAKE
		MECHANICAL BRAKE
	TRAVERSING	DC ELECTRO MAGNETIC BRAKE
POWER SOURCES		AC 3ø 220 380 440 460 480 V 60Hz
CONTROL VOLTAGE		AC 1ø 48 110 120 V 60Hz

* 90.5 안전고리 제외 치수임

절삭 가공 치수의 보통 허용차(mm) KS B 0412 (JIS B 0405)			
치수 구분 (초과~이하)	정밀급 (12급)	중급 (14급)	조급 (16급)
0.5 ~ 3	±0.05	±0.1	-
3 ~ 6	±0.05	±0.1	±0.2
6 ~ 30	±0.1	±0.2	±0.5
30 ~ 120	±0.15	±0.3	±0.8
120 ~ 315	±0.2	±0.5	±1.2
315 ~1000	±0.3	±0.8	±2
1000~2000	±0.5	±1.2	±3

No.	DATE	REVISION RECORD	DWG.	CHK.	APP.

Scale N/S | Projection 3rd ANGLES | Mass Kg

OWNER

국동호이스트 주식회사
KUK DONG HOIST CO., LTD.

Title: ELECTRIC CHAIN HOIST
DOUBLE RAIL TYPE HOIST ASSEMBLY
KDC-2-10T-L35

DWG No.

한국안전기술원 2008 08 검사필

KD-P-08-03

ELECTRICAL SYMBOL LIST

NAME	SYMBOL	NAME	SYMBOL
3 PHASE SQUIRREL CAGE ROTOR INDUCTION MOTOR	IM	PUSH BUTTON SWITCH	
3 PHASE WOUND ROTOR INDUCTION MOTOR	IM	PUSH BUTTON SWITCH (1BUTTON 2STEP TYPE)	
DC ELECTRO MAGNETIC BRAKE	DB	EMERGENCY BUTTON SWITCH	
AC SOLENOID BRAKE		TOGGLE SWITCH	
OVER LOAD PROTECTOR (=LOAD LIMITER)	OLP	SELECTOR SWITCH	
ELECTRONIC OVER CURRENT RELAY	EOCR	KEY SWITCH	
MOLDED CASE CIRCUIT BREAKER		FOOT SWITCH	
ELECTRIC LEAKAGE BREAKER		BIMETAL	
TRANSFORMER		PLUG	
FUSE		PILOT LAMP	
MAGNETIC CONTACTOR COIL	MC	WIRING SIREN	
MAGNETIC CONTACTOR		BUZZER	
THERMAL RELAY		RECEPTACLE (콘센트)	
THERMAL RELAY CONTACTOR		3로 SWITCH	
LIMIT SWITCH		RECTIFIER	
CAM SWITCH		CURRENT TRANSFORMER	

2010.02.08
한국승강기안전기술원

▣ 과부하 방지장치 전류 조정 기준치

1. 내부 조작반의 전류 조정버튼으로 설정한다.

2. 전류 설정범위 도표

구 분	전동기 용량	범위	공급전압 별 전류 설정값	
			공급전압[V]	전류 설정값[A]
권 상	2×3.3[Kw] x 4P	100%	220V	13.0
			380V	7.53
			440V	6.50
			460V	6.0
			480V	5.96
		110%	220V	14.3
			380V	8.28
			440V	7.15
			460V	6.60
			480V	6.56

3. 과부하 방지장치의 전류설정은 하중110%에 대한 전류 값을 전류 조정버튼으로 조정한다.
4. 상기 정격전류는 극동제품에 맞게 설정되어 있으며, 공장내부의 전압 및 전류는 변동이 발생될 수 있기 때문에 정격전류의 설정치는 약간의 변동이 발생될 수도 있음. 또한, 전동기의 제조 특성상 ±5%범위의 오차 가능성도 있음.

서면심사필
2010 .02. 08
한국승강기안전기술원

EOCR 전류 조정 기준치

1. 전류 설정범위 도표

구 분	전동기 용량	범위	공급전압 별 전류 설정값	
			공급전압[V]	전류 설정값[A]
권 상	2×3.3[Kw] x 4P	100%	220V	13.0
			380V	7.53
			440V	6.50
			460V	6.00
			480V	5.96
		110%	220V	14.3
			380V	8.3
			440V	7.2
			460V	6.6
			480V	6.6

2. EOCR 전류설정은 실 인가 전류의 110%에 설정한다.
3. 상기 정격전류는 극동제품에 맞게 설정되어 있으며, 공장내부의 전압 및 전류는 변동이 발생될 수 있기 때문에 정격전류의 설정치는 약간의 변동이 발생될 수도 있음. 또한, 전동기의 제조 특성상 ±5%범위의 오차 가능성도 있음.
4. 10톤 호이스트는 3.3kw Motor 2대를 병렬로 연결하여 사용하기 때문에 과부하 방지장치의 EOCR도 각각의 Motor에 연결하며 설정치 또한 각각 조정해 주어야 함.

서면심사필
2010 .02. 08
한국승강기안전기술원

14

■ 배선용 차단기의 정격전류 용량 계산

♠ 규격 : 차단기의 차단용량이 해당 전동기 등의 정격전류에 대하여 250% 이하일 것.
(산업안전보건기준법 Ⅰ-12의 제58조 2항)

◆ $I_B \leq 2.5 \times (I_M + I_L)$

I_B : 배선용 차단기의 정격전류

I_M : 전동기 정격전류

I_L : 전동기 이외의 부하전류

부품 \ 전압		220V	380V	440V	460V	480V
10.0 TON	권상 전동기	2×13.0	2×7.53	2×6.5	2×6.0	2×5.96
	횡행 전동기	4.1	2.4	2.0	2.0	1.9
	CONTROL	2	1	1	1	1
합 계		32.1	18.46	16	15	14.82
배선용 차단기 적용 계산값		80.25	46.15	40	37.5	37.05
배선용 차단기 적용 용량		50AF/40AT	30AF/30AT	30AF/20AT	30AF/20AT	30AF/20AT

서면심사필
2010 .02. 08
한국승강기안전기술원

POWER CIRCUIT

TRAVELLING POWER SUPPLY SYSTEM

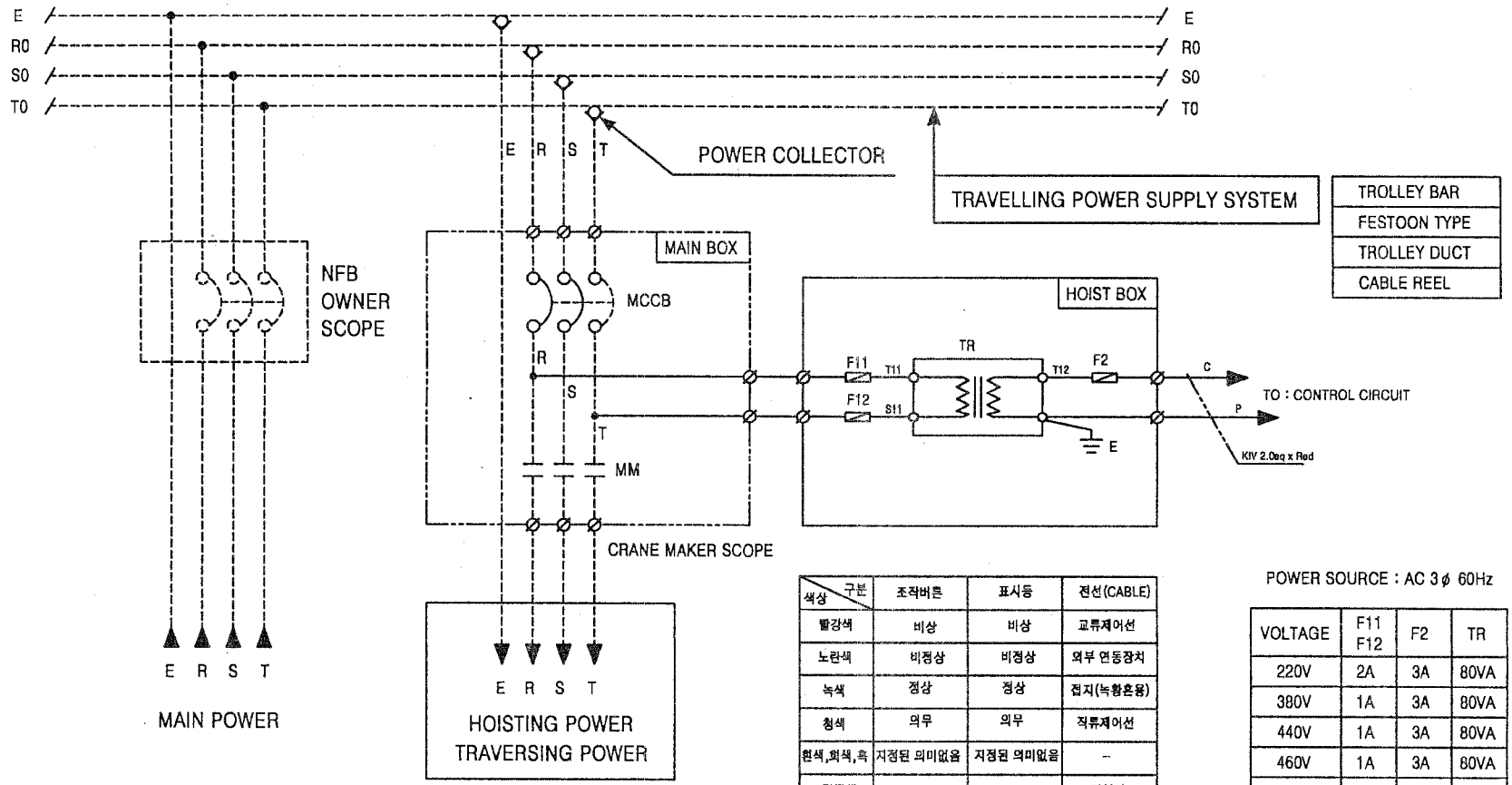

구분 / 색상	조작버튼	표시등	전선(CABLE)
빨강색	비상	비상	교류제어선
노란색	비정상	비정상	외부 연동장치
녹색	정상	정상	접지(녹황혼용)
청색	의무	의무	직류제어선
흰색,회색,흑	지정된 의미없음	지정된 의미없음	–
검정색	–	–	전원선

POWER SOURCE : AC 3ϕ 60Hz

VOLTAGE	F11 F12	F2	TR
220V	2A	3A	80VA
380V	1A	3A	80VA
440V	1A	3A	80VA
460V	1A	3A	80VA
480V	1A	3A	80VA

MK	DATE	REVISIONS	CHK.	APP.

DRAWING TITLE		DRAWING	DESIGN	CHECKED	APPROVED	SCALE	DATE
	KDC-2-10T-L35	K.M.Seo			M.H.Kim		
	MAIN POWER CIRCUIT 1	KUK DONG HOIST CO., LTD.			DWG. NO		
	DIAGRAM						

한국승강기안전기술원 2010.02.08 서면심사 필

POWER CIRCUIT

HOISTING MOTION | TRAVERSING MOTION

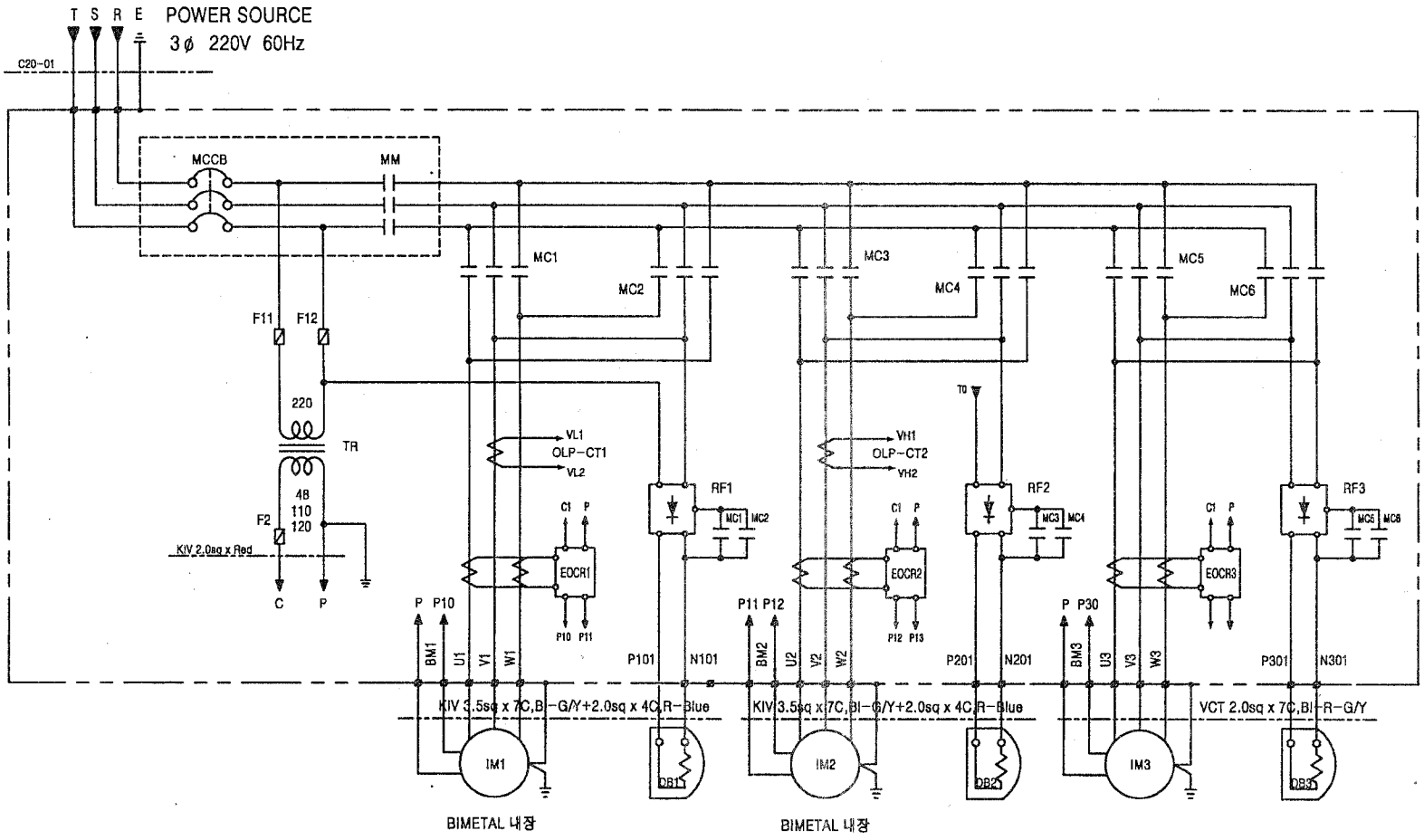

: OWNER SCOPE

SPECIFICATION	HOISTING POWER	HOISTING MOTOR	TRAVERSING MOTOR	DC MAG. BRAKE	NO FUSE BREAKER	TRANSFORMER	FUSE		MAIN MAGNETIC CONTACTOR	MAGNETIC CONTACTOR		ELECTRONIC OVER CURRENT RELAY		HALF WAVE RECTIFIER	LOAD LIMITER	CABLE
SYMBOL	HOIST	IM1,2	IM3	DB1,2,3	MCCB	TR	F11, 12	F2	MM	MC1,2,3,4	MC5,6	EOCR1, 2	EOCR3	RF1, 2, 3	LOAD LIMITER	C20-01
	10TON AC 3ø 220V 60Hz	3.3kw x 4P	0.75kw x 4P	DC 90V	50AF/40AT	220-48/110/120V, 80VA	2A	3A	DM-40C	DM-22C	DM-12C	SS-30	SS-05	KD-190	JDL-100	VCT 14sq x 4C
MAKER	KUK DONG HOIST				LS	SHIN HAN CORE	–		DAE SUNG			SAM HWA		KUK DONG HOIST	JEONG HO	DONG IL

MK	DATE	REVISIONS	CHK.	APP.
3				
2				
1				

CUSTOMER	KDC-2-10T-L35
DRAWING TITLE	HOISTING & TRAVERSING POWER CIRCUIT DIAGRAM

DRAWING	DESIGN	CHECKED	APPROVED	SCALE	DATE
K.M.Seo			M.H.Kim		

KD KUK DONG HOIST CO., LTD. | DWG. NO

2010 .02. 08 한국승강기안전기술원

POWER CIRCUIT

HOISTING MOTION | TRAVERSING MOTION

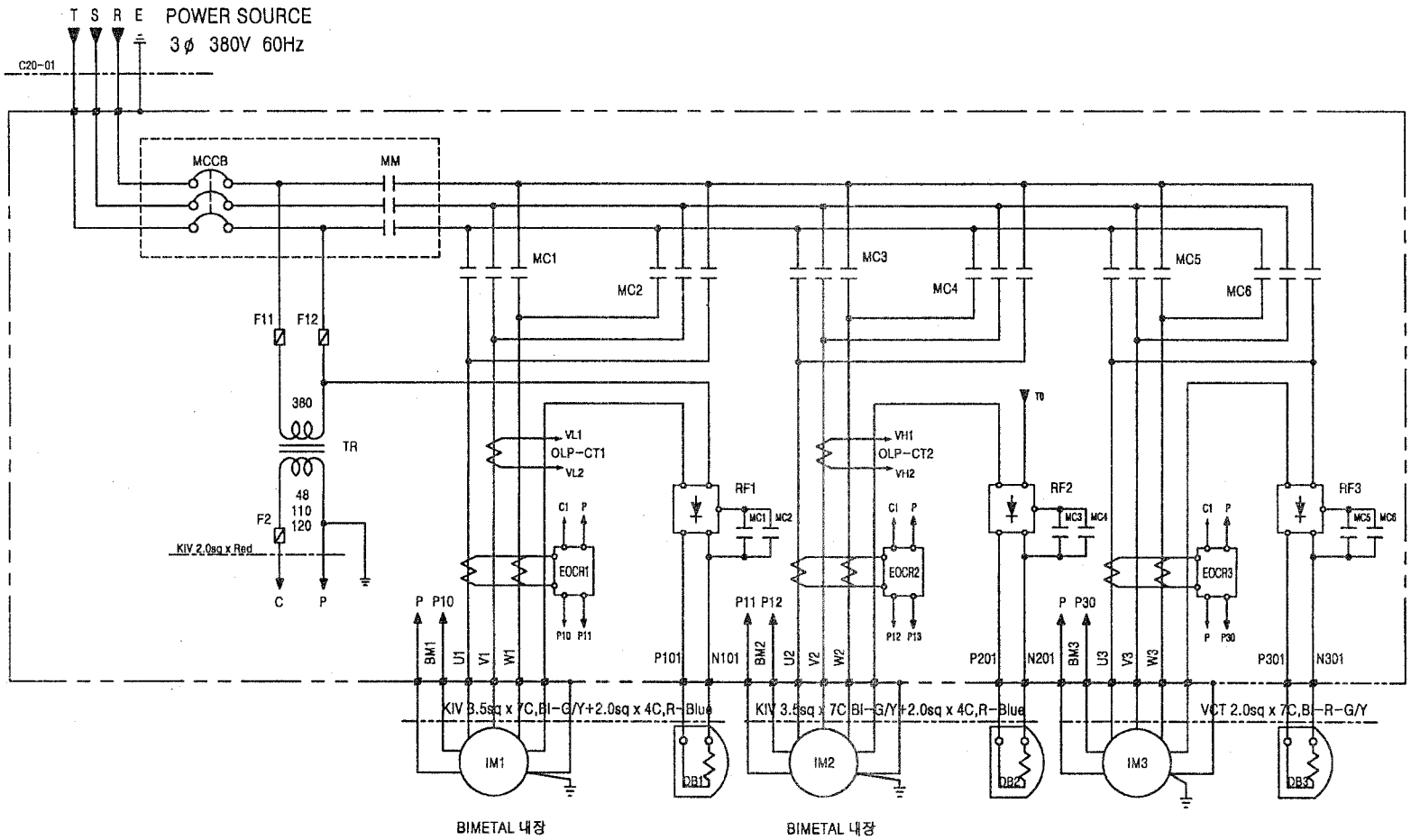

: OWNER SCOPE

SPECIFICATION	HOISTING POWER	HOISTING MOTOR	TRAVERSING MOTOR	DC MAG. BRAKE	NO FUSE BREAKER	TRANSFORMER	FUSE		MAIN MAGNETIC CONTACTOR	MAGNETIC CONTACTOR		ELECTRONIC OVER CURRENT RELAY		HALF WAVE RECTIFIER	LOAD LIMITER	CABLE
SYMBOL	HOIST	IM1,2	IM3	DB1,2,3	MCCB	TR	F11, 12	F2	MM	MC1,2,3,4	MC5,6	EOCR1, 2	EOCR3	RF1, 2, 3	LOAD LIMITER	C20-01
	10TON AC 3ø 380V 60Hz	3.3kw x 4P	0.75kw x 4P	DC 90V	30AF/30AT	380-48/110/120V, 80VA	1A	3A	DM-40C	DM-22C	DM-12C	SS-30	SS-05	KD-190	JDL-100	VCT 5.5sq x 4C
MAKER	KUK DONG HOIST				LS	SHIN HAN CORE	-		DAE SUNG			SAM HWA		KUK DONG HOIST	JEONG HO	DONG IL

MK	DATE	REVISIONS	CHK.	APP.
3				
2				
1	2010.02.08			

CUSTOMER	KDC-2-10T-L35
DRAWING TITLE	HOISTING & TRAVERSING
	POWER CIRCUIT DIAGRAM

DRAWING	DESIGN	CHECKED	APPROVED	SCALE	DATE
K.M.Seo			M.H.Kim		

KD KUK DONG HOIST CO., LTD.

DWG. NO

POWER CIRCUIT

HOISTING MOTION | TRAVERSING MOTION

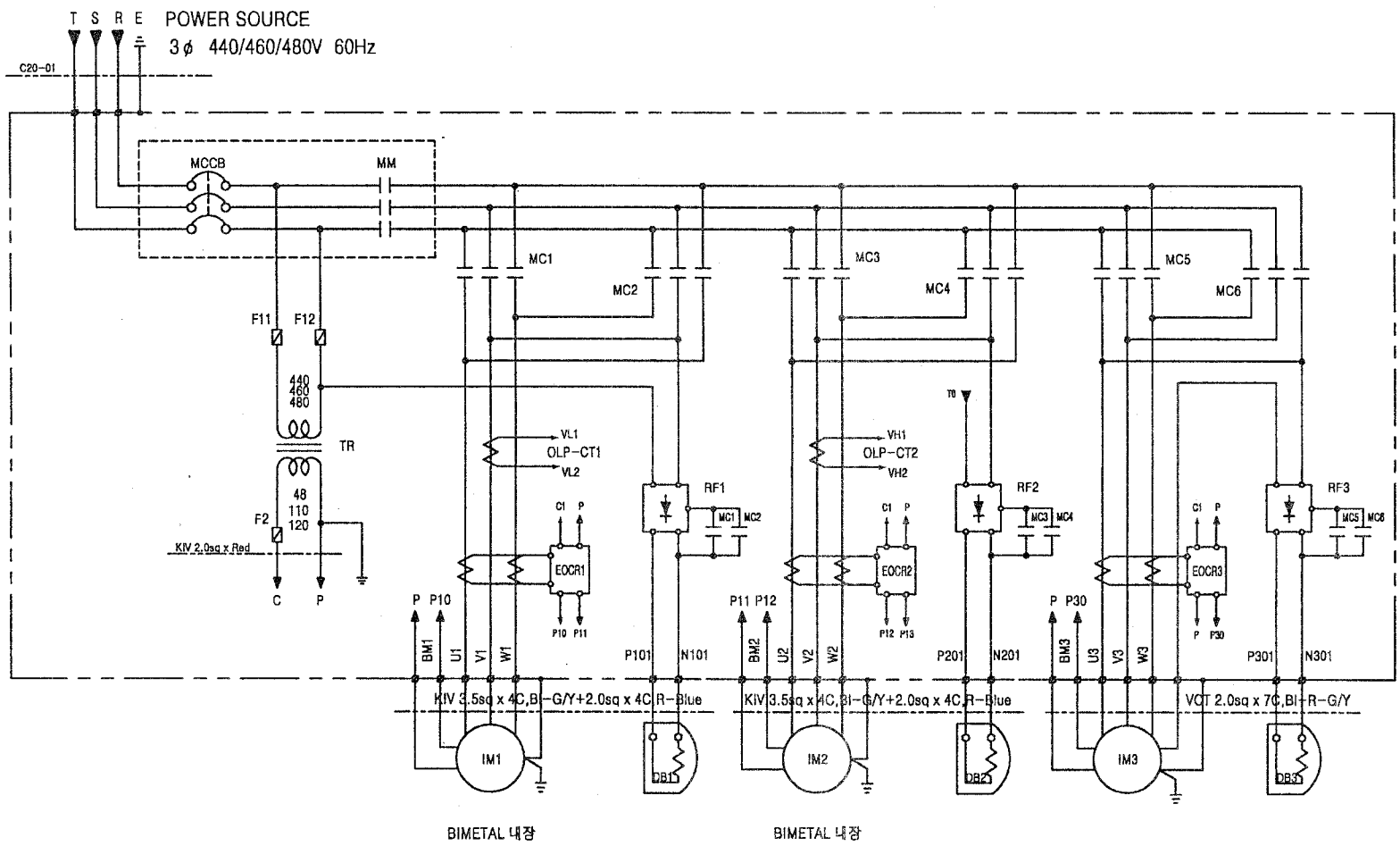

OWNER SCOPE

SPECIFICATION	HOISTING POWER	HOISTING MOTOR	TRAVERSING MOTOR	DC MAG. BRAKE		NO FUSE BREAKER	TRANSFORMER	FUSE		MAIN MAGNETIC CONTACTOR	MAGNETIC CONTACTOR		ELECTRONIC OVER CURRENT RELAY		HALF WAVE RECTIFIER	LOAD LIMITER	CABLE
SYMBOL	HOIST	IM1,2	IM3	DB1,2,3(460/480)	DB3	MCCB	TR	F11, 12	F2	MM	MC1,2,3,4	MC5,6	EOCR1, 2	EOCR3	RF1, 2, 3	LOAD LIMITER	C20-01
	10TON 3ϕ 440/460/480V 60Hz	3.3kw x 4P	0.75kw x 4P	DC 190V(205V)	DC 90V	30AF/20AT	440/460/480-48/110/120V, 80VA	1A	3A	DM-40C	DM-22C	DM-12C	SS-30	SS-05	KD-190	JDL-100	VCT 3.5sq x 4C
MAKER	KUK DONG HOIST					LS	SHIN HAN CORE	-		DAE SUNG			SAM HWA		KUK DONG HOIST	JEONG HO	DONG IL

MK	DATE	REVISIONS	CHK.	APP.

CUSTOMER	KDC-2-10T-L35	DRAWING	DESIGN	CHECKED	APPROVED	SCALE	DATE
DRAWING TITLE	HOISTING & TRAVERSING	K.M.Seo			M.H.Kim		
	POWER CIRCUIT DIAGRAM	KD KUK DONG HOIST CO., LTD.			DWG. NO		

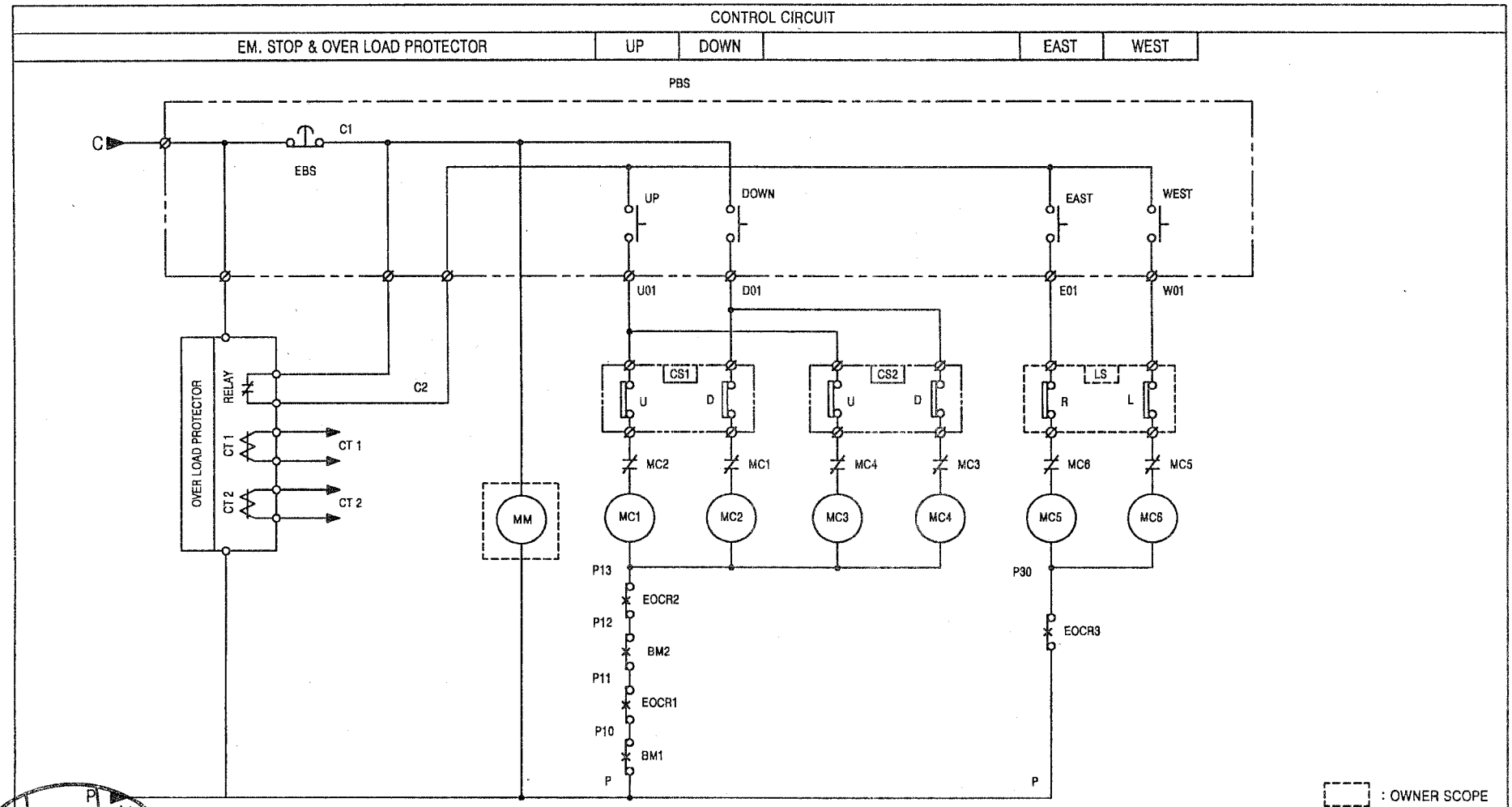

SPECIFICATION	BIMETAL	CAM SWITCH	PENDANT P.B.S/W	LOAD LIMITER	LIMIT SWITCH
SYMBOL	BM1,2,3,4	CS1,2	E.S.B	LOAD LIMITER	LS
	130° C	AC 600V 75A	250V 3A	JDL-100	HY-L904
MAKER	-	HAN YOUNG	HAN-YOUNG	JEONG HO	HANYOUNG

				CUSTOMER	KDC-2-10T-L35	DRAWING	DESIGN	CHECKED	APPROVED	SCALE	DATE
				DRAWING TITLE	HOISTING POWER & CONTROL CIRCUIT DIAGRAM	K.M.Seo			M.H.Kim		
	DATE	REVISIONS	CHK.	APP.		KD KUK DONG HOIST CO., LTD.			DWG. NO		

2010.02.08 서면심사필

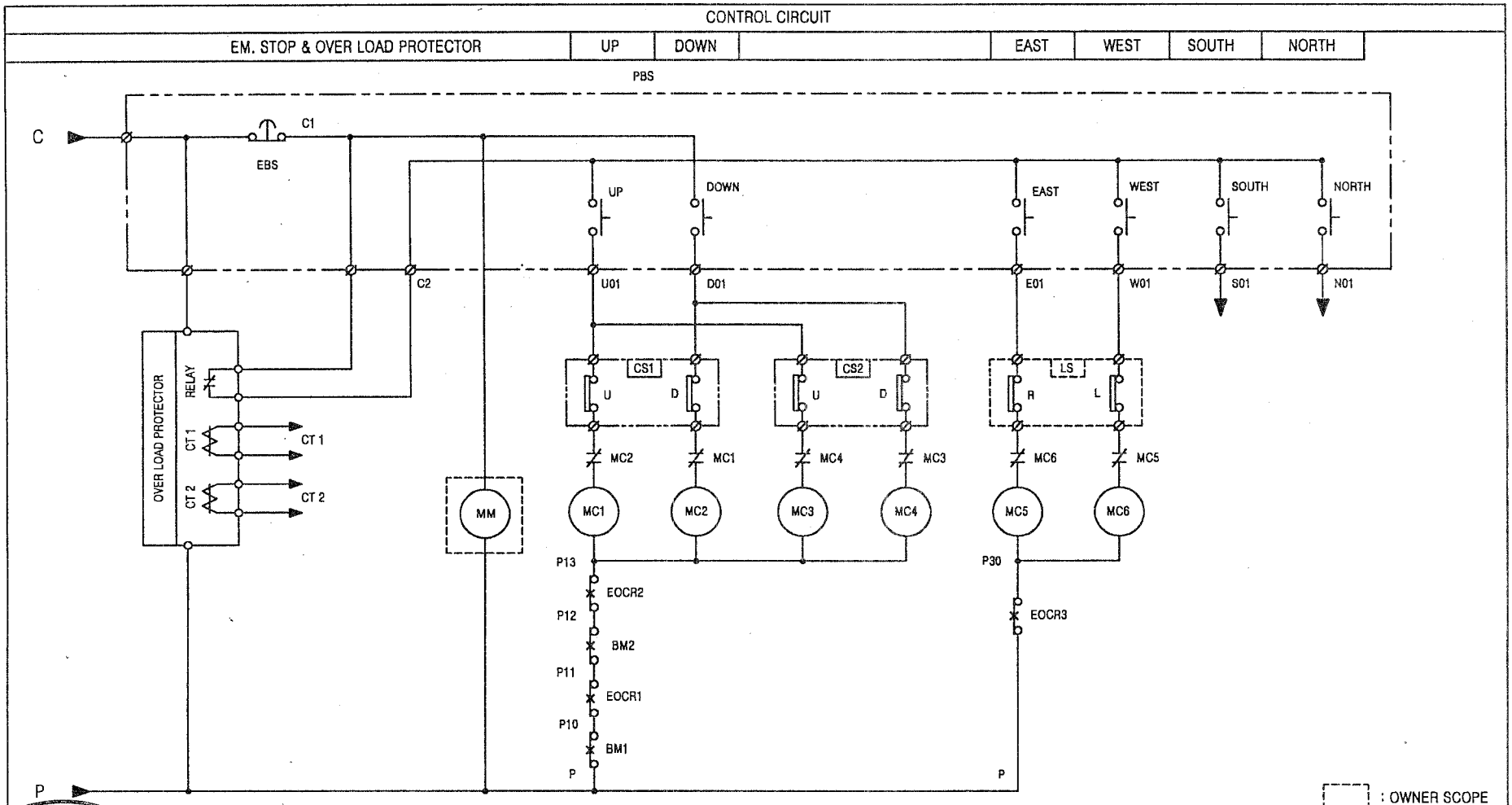

SPECIFICATION	BIMETAL	CAM SWITCH	PENDANT P.B.S/W	LOAD LIMITER	LIMIT SWITCH
SYMBOL	BM1,2,3,4	CS1,2	E.S.B	LOAD LIMITER	LS
	130° C	AC 600V 75A	250V 3A	JDL-100	HY-L904
MAKER	-	HAN YOUNG	HAN-YOUNG	JEONG HO	HANYOUNG

MK	DATE	REVISIONS	CHK.	APP.
3				
2				
1	2010.02.0			

CUSTOMER	KDC-2-10T-L35
DRAWING TITLE	HOISTING POWER & CONTROL CIRCUIT DIAGRAM

DRAWING	DESIGN	CHECKED	APPROVED	SCALE	DATE
K.M.Seo			M.H.Kim		
KD KUK DONG HOIST CO., LTD.			DWG. NO		

서면심사필
2010.02.0
한국승강기안전관리원

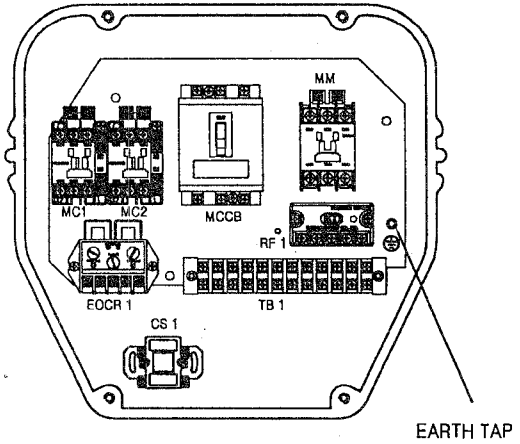

HOIST CONTROL PANEL – 1

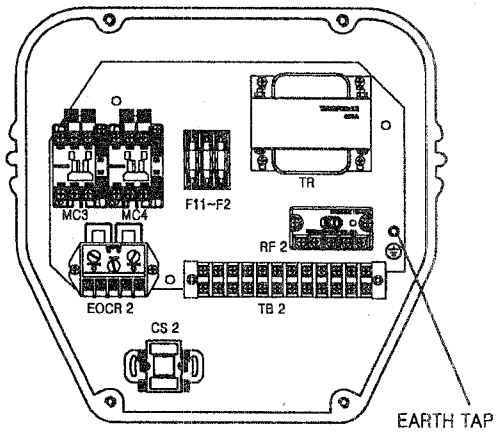

HOIST CONTROL PANEL – 2

SYMBOL	NAME	SPEC	MAKER	Q'ty
MM	MAIN MAGNETIC CONTACTOR	DM-40C	DAE SUNG	1
EOCR1,2	ELECTRONIC OVER CURRENT RELAY	SS-30	SAM HWA	2
EOCR3	ELECTRONIC OVER CURRENT RELAY	SS-05	SAM HWA	1
MC1,2,3,4	HOISTING MAGNETIC CONTACTOR	DM-22C	DAE SUNG	4
MC5,6	TRAVERSING MAGNETIC CONTACTOR	DM-12C	DAE SUNG	2
CS1,2	CAM SWITCH	HY-SQ5-SH-GP1권	HAN YOUNG	2
RF1,2,3	RECTIFIER	KD-190/SR-30-6	KUK DONG	2
MCCB	(AC220V)	50AF/40AT	LS	1
	(AC380V)	30AF/30AT		
	(AC440/460/480V)	30AF/20AT		
TB1,2	TERMINAL BLOCK	20A x 12P	HAN YOUNG	2
TR	TRANSFORMER	80VA	SHIN HAN CORE	1
F11,F12	FUSE(220V)	2A	–	2
	FUSE(380,440,460,480V)	1A	–	2
F2	FUSE	3A	–	1

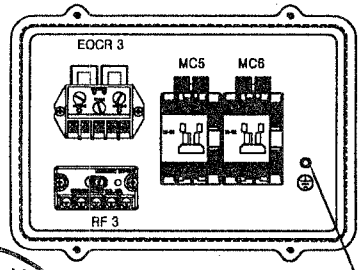

HOIST CONTROL PANEL – 3

Scale	N / S	DISN.BY	CHK.BY	APPR.BY	Title	HOIST CONTROL PANEL
Pro-jection	3ANGLES	K.M.Seo		M.H.Kim		KDC-2-10T-L35
Mass	Kg					
KUK DONG HOIST CO., LTD.					DWG No.	

한국안전기술원 서면심사 필 2010.02.08

69

KD

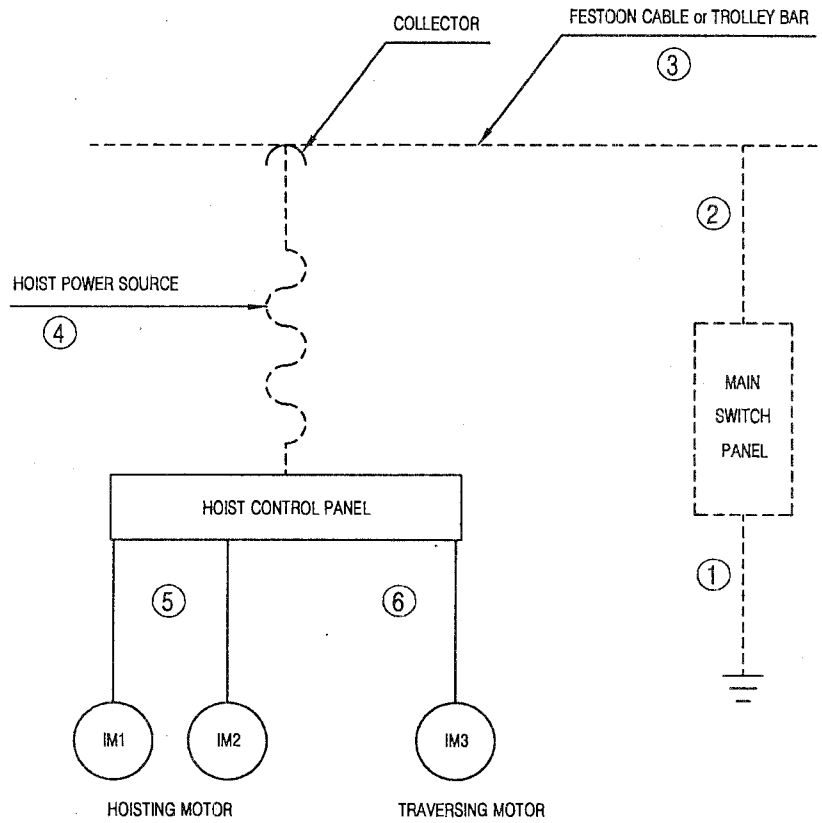

NO.	DESCRIPTION	CABLE SPEC.	REMARK
1	MAIN EARTH LINE	GV 14(5.5/3.5)sq x 1C	OWNER SCOPE 220V(380/440이상)
2	MAIN POWER SOURCE	CV 14(5.5/3.5)sq x 1C	OWNER SCOPE 220V(380/440이상)
3	FESTOON CABLE or TROLLEY BAR	VCT 14(5.5/3.5)sq x 1C 60A x 1LINE	OWNER SCOPE 220V(380/440이상)
4	HOIST POWER SOURCE	VCT 14(5.5)sq x 1C	220(380)V
		VCT 3.5sq x 1C	440,460,480V
5	HOISTING MOTOR	KIV 3.5sq X 1C	
6	TRAVERSING MOTOR	VCT 2.0sq X 1C	

* 접지공사 시설방법

1. 전동기의 프레임, 제어반 등은 접지를 해야하며 다음의 규정을 따른다.

접 지 공 사		
제3종 접지	400V 이하	100오옴 이하
특별 제3종 접지	400V 초과	10오옴 이하

2. 접지 전용 트롤리 선 및 전선은 당해 전기기기, 기구에 대하여 충분한 용량 및 전기적, 기계적 강도를 가져야 한다.
3. 접지선이 외상을 받을 우려가 있는 경우에는 전선관, 합성수지관 등과 함께 사용한다.
4. 접지공사는 지표면에서 최저 75cm 이상의 깊이에 접지봉을 박고 접지봉에는 접지동판을 연결한다.

OWNER SCOPE
KUK DONG SCOPE

NO	PARTS NAME	MATERIAL	Q'TY	SIZE	WEIGHT	REMARK

SCALE	NS	DESIGNED	CHECKED	APPROVED	TITLE	GROUND WIRE SYSTEM
PRO-JECTION		K.M.Seo		M.H.Kim		KDC-2-10T-L35

KD KUK DONG HOIST CO., LTD. DWG NO.

서면심사필
2010.02.08
한국승강기안전기술원

■ PUSH BUTTON SWITCH (HY-1024SBB)

KD

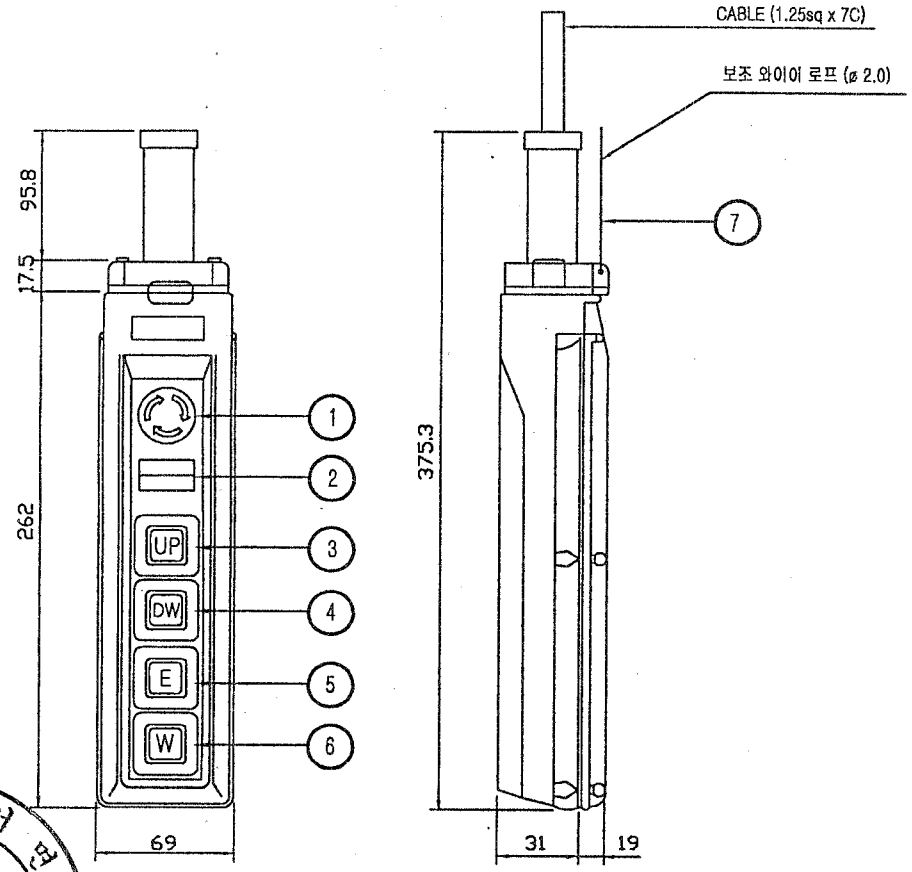

NO	SYMBOL	TYPE	SPEC.	COLOR
1	E.B.S	PUSH LOCK TURN RESET TYPE	250VAC x 6A	RED
2	SPARE			YELLOW
3	UP	PUSH BUTTON		BLACK
4	DOWN	PUSH BUTTON		
5	EAST	PUSH BUTTON		
6	WEST	PUSH BUTTON		
7	보조 WIRE	ø 2.0		

* MATERIAL : POLYCARBOBATE (PLASTIC)
* BODY COLOR : YELLOW

구분 / 색상	조작버튼	표시등
빨강색	비상	비상
노란색	비정상	비정상
녹색	정상	정상
청색	의무	의무
흰색,회색-흑색	지정된의미없음	기타

NO	DESCRIPTION	MATERIAL	Q'TY	SIZE	UNIT WEIGHT(Kg)	TOTAL	REMARK

Scale	NS	DWG.	CHK.	APP.	Title	PUSH BUTTON SWITCH
Pro-jection	3ANGLES	K.M.Seo		M.H.Kim		& EMERGENCY BUTTON SWITCH
Mass	Kg	2009. 1.				HY-1024SBB
KD KUK DONG HOIST CO., LTD.					DWG No.	

한국승강기안전기술원 서면심사필 2010. 02. 08

■ PUSH BUTTON SWITCH (HY-1026SBBB)

KD

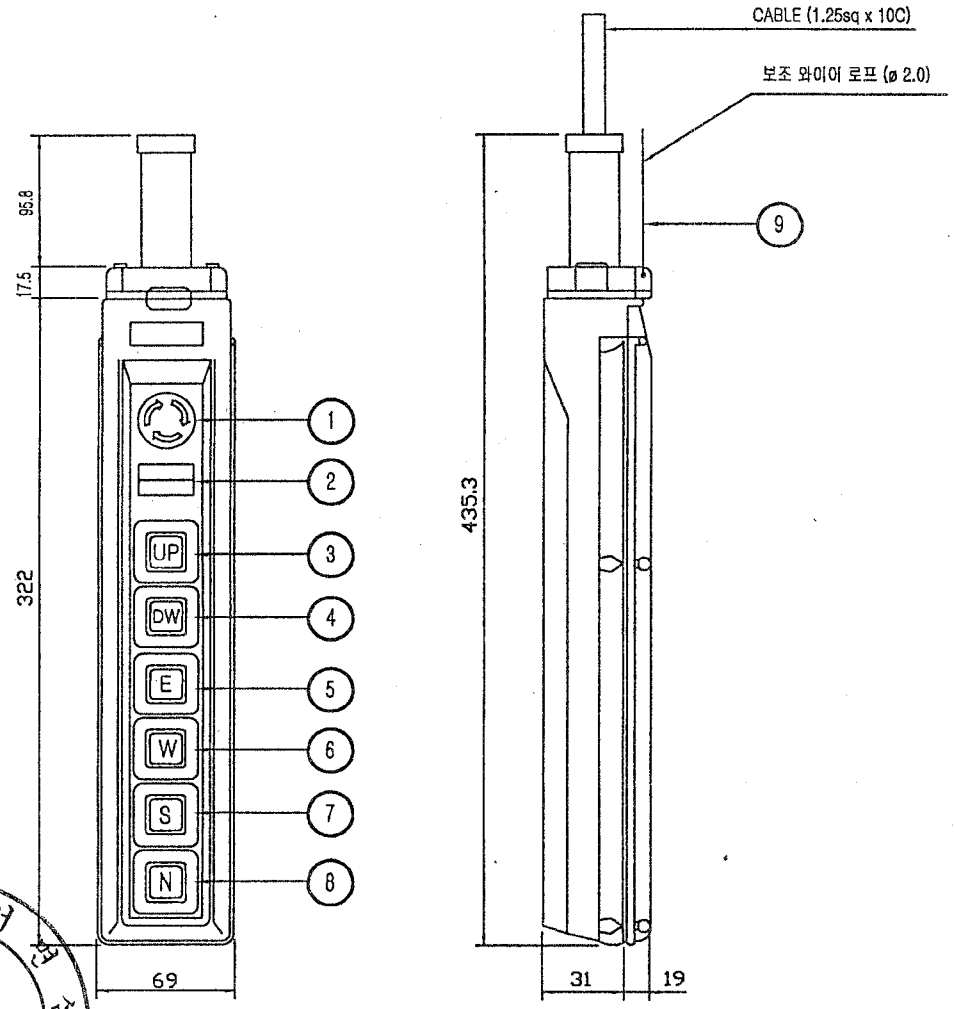

NO	SYMBOL	TYPE	SPEC.	COLOR
1	E.B.S	PUSH LOCK TURN RESET TYPE	250VAC x 6A	RED
2	SPARE			YELLOW
3	UP	PUSH BUTTON		BLACK
4	DOWN	PUSH BUTTON		
5	EAST	PUSH BUTTON		
6	WEST	PUSH BUTTON		
7	SOUTH	PUSH BUTTON		
8	NORTH	PUSH BUTTON		
9	보조 WIRE	ø 2.0		

* MATERIAL : POLYCARBOBATE (PLASTIC)
* BODY COLOR : YELLOW

색상 \ 구분	조작버튼	표시등
빨강색	비상	비상
노란색	비정상	비정상
녹색	정상	정상
청색	의무	의무
흰색,회색-흑색	지정된의미없음	기타

NO	DESCRIPTION	MATERIAL	Q'TY	SIZE	UNIT WEIGHT(Kg)	TOTAL	REMARK

Scale	N/S	DWG.	CHK.	APP.	Title	PUSH BUTTON SWITCH
Pro-jection	3ANGLES	K.M.Seo		M.H.Kim		& EMERGENCY BUTTON SWITCH
Mass	Kg	2009. 1.				HY-1026SBBB
KD KUK DONG HOIST CO., LTD.					DWG No.	

서울특별시 한국승강기안전기술원 2010.02.08

KD

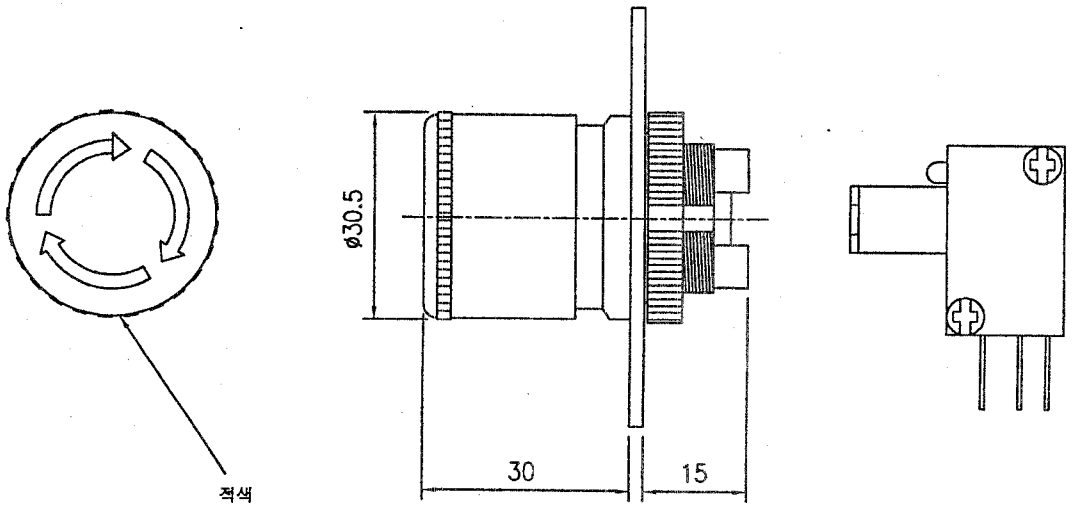

* 작동원리 : 비상시 누르면 전원 차단
  재동작시 우측(우측방향)으로 돌리면 전원 투입
* TYPE : PUSH LOCK TURN RESET TYPE

개폐빈도	기계적	240회 / 분	사용주위습도		80%RH 이하
	전기적	20회 / 분	사용주위온도		−25° C ~ +80° C
절연저항		100메가오옴 이상 (500V 메가)	정격용량		AC 125V / 12A
내전압	충전부간	AC 1000V 1분간 견딤 (50~60Hz)			AC 250V / 6A
	비충전부간	AC 1000V 1분간 견딤 (50~60Hz)	접 점	구성접점	1C
	기계적	50만회 이상		사용접점	1b
	전기적	10만회 이상			

NO	DESCRIPTION	MATERIAL	Q'TY	SIZE	UNIT WEIGHT(Kg)	TOTAL WEIGHT(Kg)	REMARK

Scale	NS	DWG-BY	DIGN.BY	CHK.BY	Title	EMERGENCY BUTTON SWITCH
Pro-jection	3ANGLES	K.M.Seo		M.H.Kim		ARE-3R + HY-P601AA
Mass	Kg					
KD KUK DONG HOIST CO., LTD.					DWG No.	

한국안전기술원 2010. 02. 08 수 접

KD

▼ 외형도

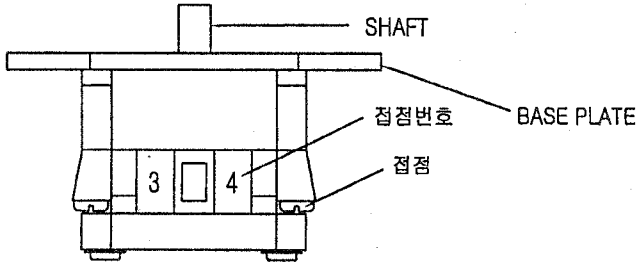

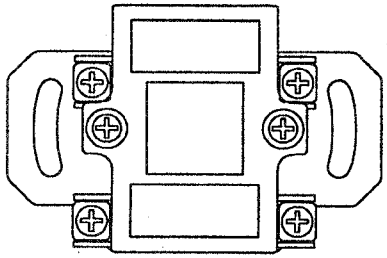

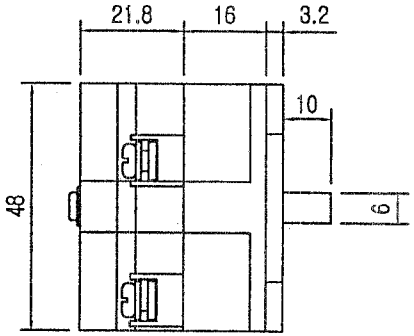

▼ 사양

용량	250V 10A
절환단수	2단
구성회로련수	1련
SHAFT	360° 회전 가능할것.

▼ 접속도

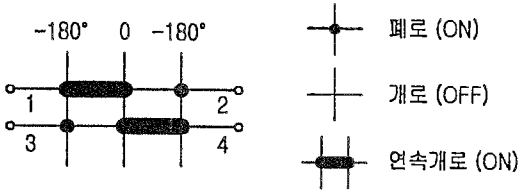

NO	PARTS NAME			MATERIAL	Q'TY	SIZE	WEIGHT	REMARK
SCALE	NS	DESIGNED	CHECKED	APPROVED	TITLE	CAM SWITCH (권과방지장치)		
PRO-JECTION	3ANGLES	K.M.Seo		M.H.Kim		HY-SQ5-SH-GP1련		
KD KUK DONG HOIST CO., LTD.					DWG NO.			

한국승강기안전기술원
2010.02.08
서면심사필

KD

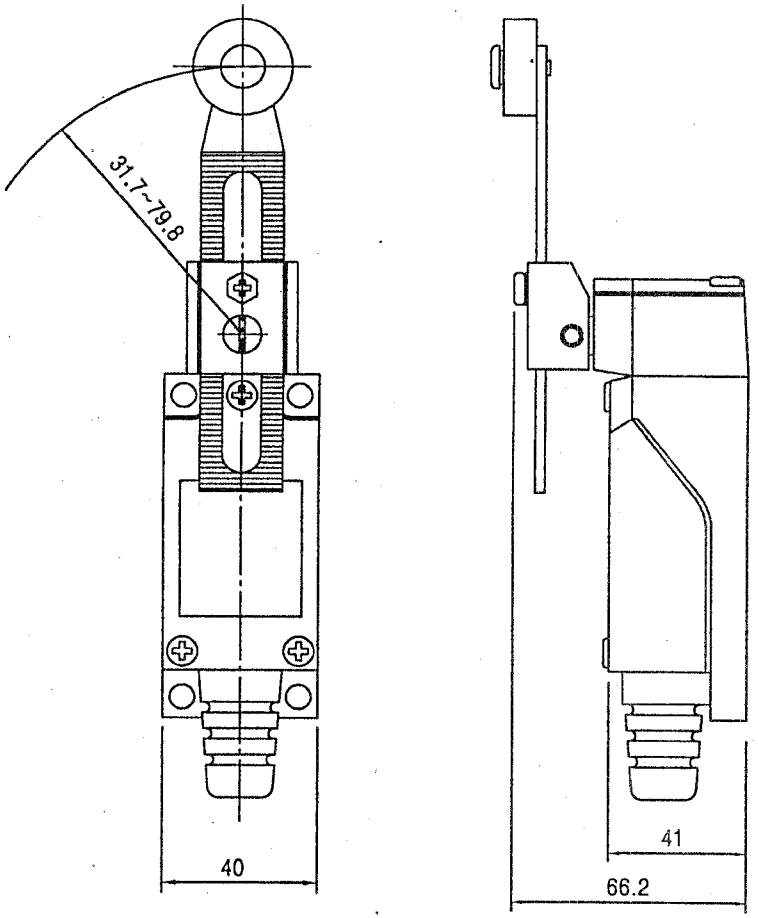

* 사양

수명	기계적	100만회 이상
	전기적	10만회 이상
사용주위온도		-10° C~+70° C
사용주위습도		95%이하
용 량		250V 5A
구성접점		1a1b
사용접점		1b

* 내장스위치 회로도

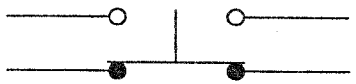

NO	DESCRIPTION	MATERIAL	Q'TY	SIZE	UNIT WEIGHT(Kg)	TOTAL WEIGHT(Kg)	REMARK

Scale	NS	DWG.	CHK.	APP.	Title	LIMIT SWITCH
Pro-jection	3ANGLES					HY - M904
Mass	Kg					
KD KUK DONG HOIST CO., LTD.					DWG No.	

서면심사필
2010. 02. 08
한국승강기안전기술원

◆ DATA SHEET OF MOTOR ◆

1	APPLICATION : HOISTING MOTOR			2	MOTOR TYPE : SQUIRREL CAGE INDUCTION MOTOR		
3	OUTPUT : 3.3 [kw]			4	POLES : 4		
5	SPEED : 1740 [rpm]			6	INSULATION CLASS : F		
7	STARTING METHOD : ACROSS THE LINE STARTER (FULL VOLTAGE)			8	RATING : 30 [min]		
9	POWER SUPPLY	AC 3Φ 220V 380V 440V 460V 480V 60Hz		10	NO LOAD CURRENT [A]	220V	7.1
						380V	4.11
						440V	3.55
						460V	3.4
						480V	3.25
11	FULL LOAD CURRENT [A]	220V	13.0	12	STARTING CURRENT [A]	220V	55.3
		380V	7.53			380V	32.02
		440V	6.50			440V	27.65
		460V	6.00			460V	26.45
		480V	5.96			480V	25.35
13	WINDING CONNECTION	220V	DELTA	14	MINIMUM STARTING VOLTAGE [V]	220V	198
		380V	STAR			380V	342
		440V	STAR			440V	396
		460V	STAR			460V	414
		480V	STAR			480V	432
15	EFFICIENCY : 82.8 [%]			16	POWER FACTOR : 77.7 [%]		
17	FULL LOAD TORQUE : 1.84 [kg · m]			18	STARTING TORQUE : 279 [%]		
19	BEARING : OPL – 6009Z , PL – 6206Z			20	NOISE LEVEL : 65 [dB]		
21	PAINTING COLOR : 0.4PB 4.2/5.6			22	ROTATION : CCW & CW		
23	ENCLOSURE : TENV			24	NET WEIGHT : 30.7 [kg]		
25	BEARING LUBRICATION : GREASE			26	LOCATION : OUT DOOR		
27	TEMPERATURE RISE AT FULL LOAD : BY RESISTOR METHOD : 90 [℃]						

◆ DATA SHEET OF MOTOR ◆

1	APPLICATION : TRAVERSING MOTOR			2	MOTOR TYPE : SQUIRREL CAGE ROTOR TYPE		
3	OUTPUT : 0.75 [kw]			4	POLES : 4		
5	SPEED : 1650 [rpm]			6	INSULATION CLASS : F		
7	STARTING METHOD : ACROSS THE LINE STARTER (FULL VOLTAGE)			8	RATING : 30 [min]		
9	POWER SUPPLY	AC 3Φ 60Hz	220V 380V 440V 460V 480V	10	NO LOAD CURRENT [A]	220V	2.0
						380V	1.2
						440V	1.0
						460V	1.0
						480V	0.9
11	FULL LOAD CURRENT [A]	220V	4.1	12	STARTING CURRENT [A]	220V	22.1
		380V	2.4			380V	12.8
		440V	2.0			440V	11.1
		460V	2.0			460V	10.6
		480V	1.9			480V	10.2
13	WINDING CONNECTION	220V	DELTA	14	MINIMUM STARTING VOLTAGE [V]	220V	200
		380V	STAR			380V	345
		440V	STAR			440V	400
		460V	STAR			460V	418
		480V	STAR			480V	436
15	EFFICIENCY : 66 [%]			16	POWER FACTOR : 73.5 [%]		
17	FULL LOAD TORQUE : 1.02 [kgf · m]			18	STARTING TORQUE : 220 [%]		
19	BEARING : OPL - 6204Z, PL - 6205Z			20	NOISE LEVEL : 65 [dB]		
21	PAINT COLOR : 0.4PB 4.2/5.6			22	ROTATION : CCW & CW		
23	ENCLOSURE : TENV			24	NET WEIGHT : 31.5 [kg]		
25	BEARING LUBRICATION : GREASE			26	LOCATION : OUT DOOR		
27	TEMPERATURE RISE AT FULL LOAD : BY RESISTOR METHOD : 80 [℃]						

CERTIFICATE OF INSPECTION AND TEST FOR LOAD CHAIN

KUK DONG HOIST Co., Ltd.
극동호이스트 주식회사

주 소 : 경기도 안산시 성곡동 630-2
T E L : 031-491-5311~4
F A X : 031-492-0473

MESSERS 납 품 처		ORDER NO.			Test Certificate According to KS B 6278
I T E M 품 명	LOAD CHAIN 11.2 Ø				
CERT No. 검사번호	KDQ-A-112				
Characteristics of the Chain 체 인 치 수	Diameter 선 경(㎜)	Pitch 피치(10Link)	Width 외경너비(㎜)	Weight 중량(kg/M)	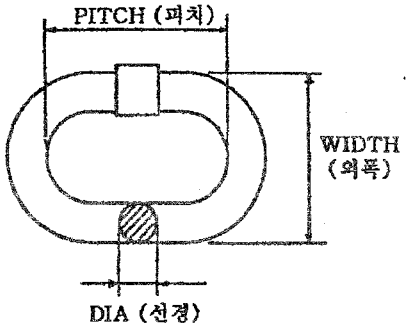
S P E C. 규 격	11.2	343	36.0	2.70	
Tolerance + 허용오차 −	0 0.1	0.2 0	Max		
Measurement 측 정 치	11.2	343.2	35.95	2.70	

Material Alloy Steel 재 질 : SAE15B24	Welding Process(용접방법) Butt Resistance Welding	Heat Treatment 열처리 : Hv 600

Quantity 납품수량		Weight 중량(kg)	Safe Working 안전사용하중(kgf)	Proof Load 시험하중(kgf)	Breaking Load 파단하중(kgf)	Elongation 연신율(%)
LOT No.	M					
			4,000 kg	8,000 kg	16,000 kg	6 %

RESULT OF TEST **POSITIVE**	TEST DATE : 2009. 1. 5. 검 사 일 자 KUK DONG CO., LTD SIGNATURE OF TESTER 검사자 서명 : SEO, SANGYEON

THIS TEST CERTIFICATE MUST BE KEPT FOR THREE YEARS RESP. DURING THE ENTIRE SERVICE LIFE OF THE CHAIN.

본 시험 성적서는 체인의 작업수명인 3년간 보관되어야 합니다.

K.D CO., LTD ACCEPT Q.C

※ 로드 체인 사용 시 주의사항

1. 안전사용 하중을 초과하지 말것.
2. 충격을 가하지 말것.
3. 부식으로 부터 보호할것.
4. 체인이 꼬이지 않도록 할것.

KUK DONG HOIST Co., Ltd